Fișă tehnică
STÂLPI DE GRADINĂ

SOLENTIS™
ENGINEERING LIGHT

Cod produs	Descriere	Ral	H
EL0075272	SL_STALP GRADINA_NEGRU_3M_SL-5101.03	RAL 9005	3m
EL0075273	SL_STALP GRADINA_NEGRU_4M_SL-5101.04	RAL 9005	4m
EL0075274	SL_STALP GRADINA_GRI_4M_SL-5101.14	RAL 7045	4m
EL0075275	SL_SET BULOANE_STALP GRADINA_180X180_SL-5102.180		

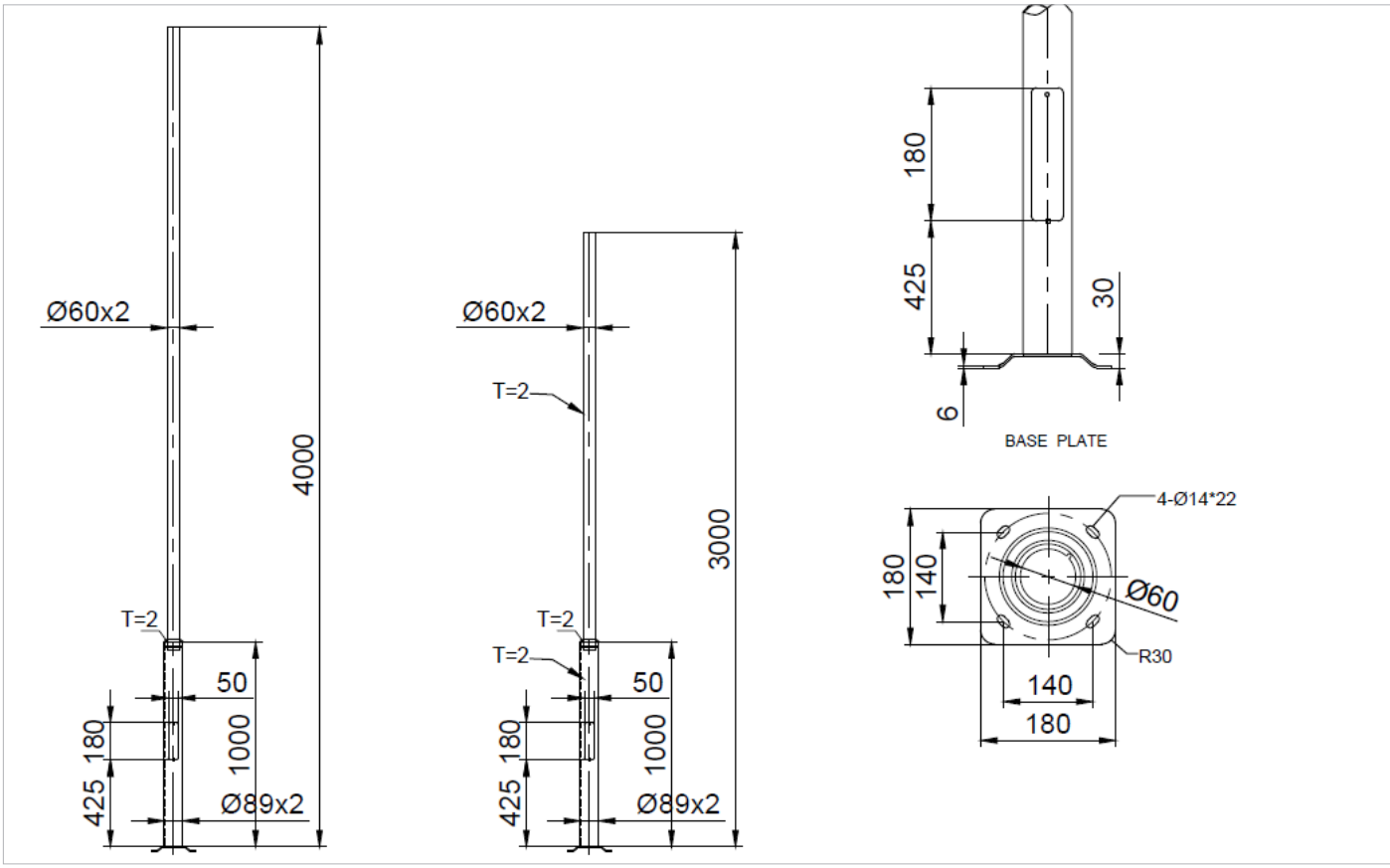

TOATE DIMENSIUNILE SUNT ÎN MM.